TYPY MARKÍZ

ALANIS	Výsuvná markíza vhodná na zatienenie priestorov v domácnosti, terás a balkónov.
SIRCOMA	Výsuvná markíza vhodná na zatienenie väčších plôch a komerčných priestorov.
YORIKA	Výsuvná polokazetová markíza vhodná na zatienenie balkónov a terás.
VEGA	Výsuvná kazetová markíza vhodná na zatienenie balkónov a terás.
COVER	Výsuvná kazetová markíza vhodná na zatienenie balkónov a terás.
ARCADIA	Samostatne stojaca dvojitá výsuvná markíza vhodná na zatienenie väčších plôch a komerčných priestorov.
GIARDINO I	Horizontálno-vertikálna výsuvná markíza vhodná na zatienenie balkónov a terás.
GIARDINO II	Horizontálno-vertikálna výsuvná markíza vhodná na zatienenie balkónova terás.
GHIBLI I	Fasádna predokenná markíza uzavretá v hliníkovom boxe vhodná na okenné zatienenie. Prevedenie s vodiacimi lankami.
GHIBLI II	Fasádna predokenná markíza uzavretá v hliníkovom boxe vhodná na okenné zatienenie. Prevedenie s vodiacimi lištami.
GHIBLI III	Fasádna predokenná markíza uzavretá v hliníkovom boxe vhodná na okenné zatienenie. Prevedenie s pohybom látky vo vodiacich lištách.
MILLENIUM	Celohliníková uzatvárateľná konštrukcia rámu s látkovou výplňou a s elektrickým výsuvným mechanizmom.
UNION	Výklopná markíza vhodná na zatienenie okien, vitrín, balkónov a malých terás.
UNION-K	Výklopná kazetová markíza vhodná na zatienenie okien, vitrín, balkónov a malých terás.
UNION-B	Výklopná markíza vhodná pre zatienenie balkónov.
UNION-L	Fasádna predokenná markíza bez boxu vhodná na okenné zatienenie. Prevedenie s vodiacimi lankami.

ZÁKLADNÁ CENNÍKOVÁ ZOSTAVA MARKÍZY - ALANIS

LÁTKA: 100% akryl
VZOR LÁTKY: podľa katalógu (101 vzorov)
RAMENÁ: extrudovaný hliník
FARBY RAMIEN: biela prášková farba (RAL 9010)
NAVÍJACÍ HRIADEĽ: 70 mm, 78 mm
PREVEDENIE: bez krytu návinu, criss-cross - potrebné, pokiaľ je šírka markízy menšia ako výsuv (viď cenník Alanis)
UHOL SKLONU: 5°až 70°
UCHYTENIE: do steny, do stropu
OVLÁDANIE: kľuka

PRÍPLATKY

POHON: motor, pružinová prevodovka (farba RAL 9010, RAL 7035, RAL 1013, RAL 9011)
LÁTKA: Solrec + PVC (maximálny rozmer 5 x 3 m)
UCHYTENIE: do krovu
PREVEDENIE: hliníkový kryt návinu
OVLÁDANIE: ovládací snímač na počasie vietor, slnko + vietor, slnko + vietor s rádiovým vysielačom, prijímač a vysielač diaľkového ovládania, slnko + vietor solárne napájaný s rádiovým vysielačom, slnko + vietor + dážď s rádiovým vysielačom, smerový prepínač, otrasový snímač
POTLAČ: nápisy, logá a pod.
TELESKOPICKÁ PODPORNÁ TYČ

TECHNICKÉ INFORMÁCIE

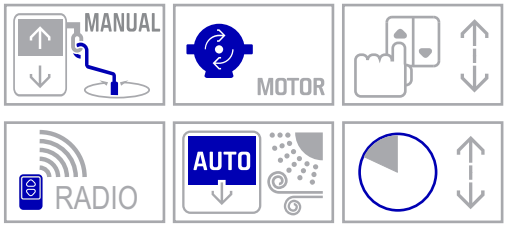

HRANIČNÉ ROZMERY MARKÍZY	
MAXIMÁLNA ŠÍRKA	6000 mm
MAXIMÁLNY VÝSUV	3000 mm



ALANIS VÝSUVNÁ MARKÍZA







TYPY MONTÁŽÍ

NA STENU

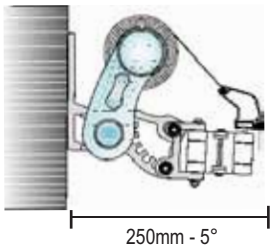

250mm - 5°
260mm - 40°
225mm - 70°

NA STROP

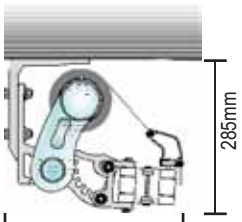

240mm - 5°
290mm - 40°
280mm - 70°

NA STENU - S KRYTOM NÁVINU

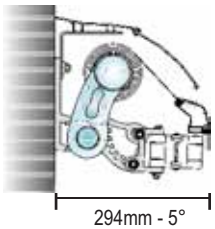

294mm - 5°
304mm - 40°
319mm - 70°

NA KROV

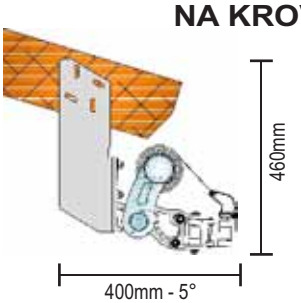

400mm - 5°
450mm - 40°
445mm - 70°

PRÍKLAD ZAMERANIA

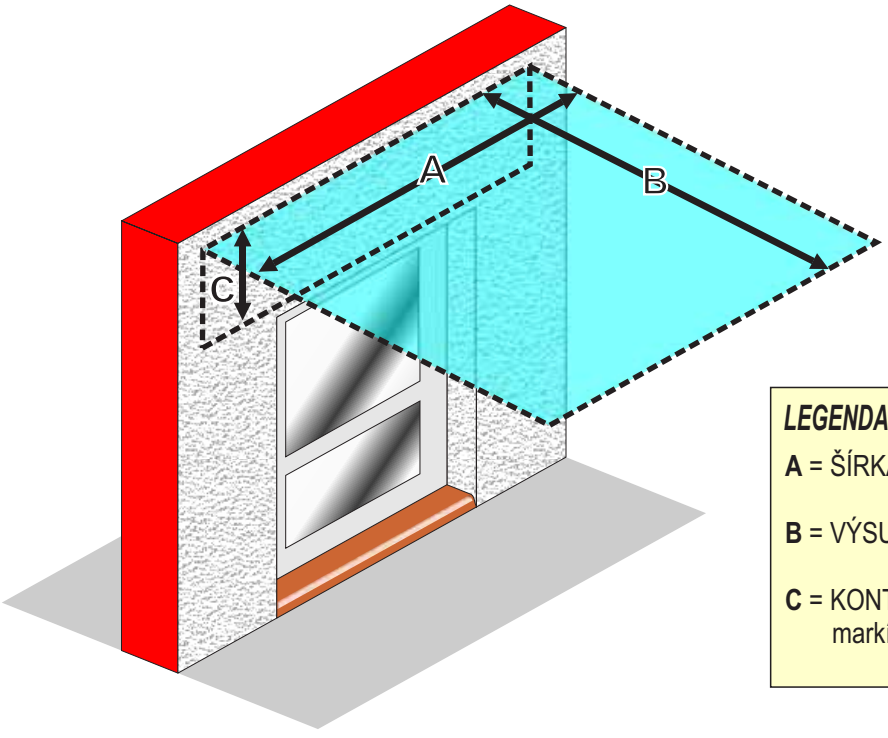

LEGENDA K ZAMERANIU

A = ŠÍRKA MARKÍZY

B = VÝSUV MARKÍZY

C = KONTROLA PRIESTORU pre montáž markízy

ZÁKLADNÁ CENNÍKOVÁ ZOSTAVA MARKÍZY - SIRCOMA

LÁTKA: 100% akryl
VZOR LÁTKY: podľa katalógu (101 vzorov)
RAMENÁ: extrudovaný hliník
FARBY RAMIEN: biela (RAL 9010) - do výsuvu 4250 mm,
béžová (RAL 1013), hnedá (RAL 8017), šedá (RAL 7035),
antracit (zrnitá štruktúra) - všetko prášková farba - do výsuvu 4000 mm
NAVÍJACÍ HRIADEĽ: 70 mm, 78 mm
PREVEDENIE: bez krytu návinu, criss-cross - potrebné, pokiaľ je šírka markízy menšia ako výsuv (viď cenník Sircoma)
UHOL SKLONU: 5°až 70°
UCHYTENIE: do steny, do stropu
OVLÁDANIE: kľuka

PRÍPLATKY

POHON: motor, pružinová prevodovka (maximálny rozmer 6 x 3), farba RAL 9010, RAL 9011, RAL 7035, RAL 1013
LÁTKA: Solrec + PVC (maximálny rozmer markízy 5 x 3 m)
UCHYTENIE: do krovu
PREVEDENIE: výsuvný volán max. 6 m šírky (nie je možné v prevedení criss-cross), hliníkový kryt návinu
OVLÁDANIE: ovládací snímač na počasie vietor, slnko + vietor, slnko + vietor s rádiovým vysielačom, prijímač a vysielač diaľkového ovládania, slnko + vietor solárne napájaný s rádiovým vysielačom, slnko + vietor + dážď s rádiovým vysielačom, smerový prepínač, otrasový snímač
POTLAČ: nápisy, logá a pod.
TELESKOPICKÁ PODPORNÁ TYČ

TECHNICKÉ INFORMÁCIE

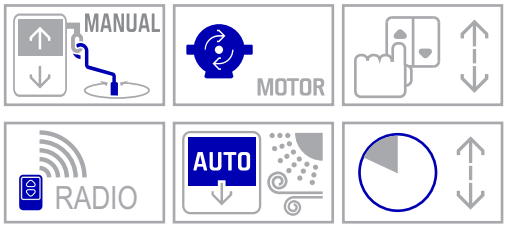

HRANIČNÉ ROZMERY MARKÍZY	
MAXIMÁLNA ŠÍRKA	12000 mm
MAXIMÁLNY VÝSUV	4250 mm

Maximálny odporúčaný rozmer pre ručné ovládanie 6 x 3 m

Markíza širšia viac ako 7 m bude dodávaná v rozloženom stave









TYPY MONTÁŽÍ

NA STENU

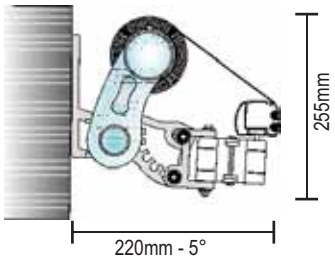

NA STROP

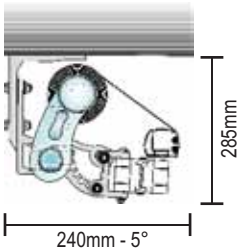

NA STENU - S KRYTOM NÁVINU

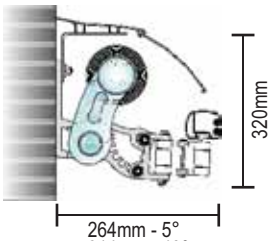

NA KROV

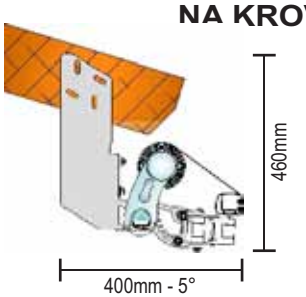

PRÍKLAD ZAMERANIA

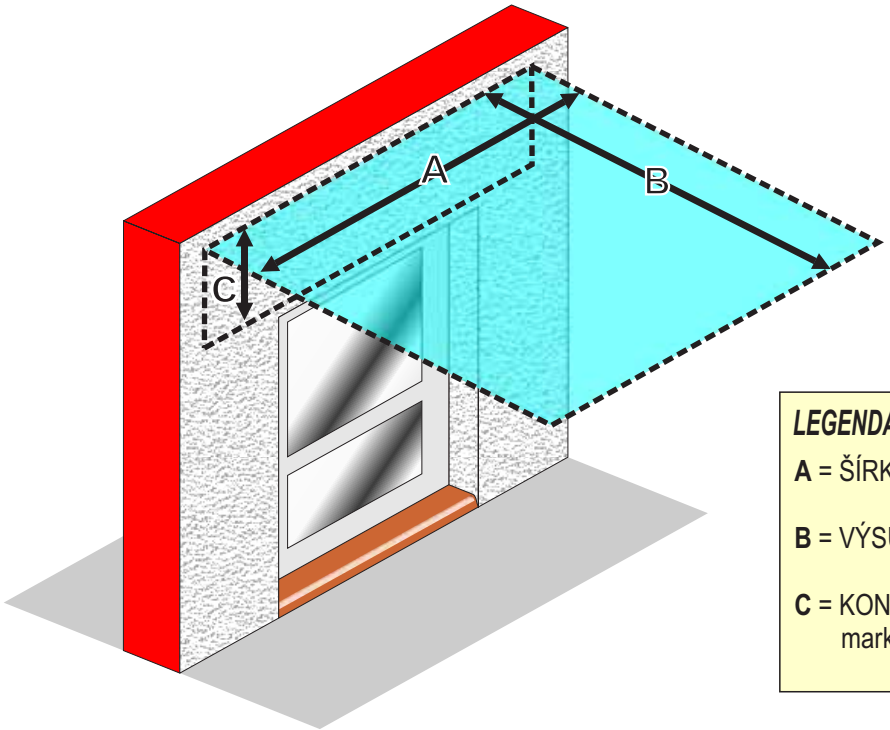

LEGENDA K ZAMERANIU

A = ŠÍRKA MARKÍZY

B = VÝSUV MARKÍZY

C = KONTROLA PRIESTORU pre montáž markízy

ZÁKLADNÁ CENNÍKOVÁ ZOSTAVA MARKÍZY - YORIKA

LÁTKA: 100% akryl
VZOR LÁTKY: podľa katalógu (101 vzorov)
RAMENÁ: extrudovaný hliník
FARBY RAMIEN: biela (RAL 9010), béžová (RAL 1013), hnedá (RAL 8017),
šedá (RAL 7035) - všetko prášková farba, antracit - zrnitá štruktúra
NAVÍJACÍ HRIADEĽ: 70 mm, 78 mm
PREVEDENIE: polouzavretá hliníková kazeta
UHOL SKLONU: 5°až 70°
UCHYTENIE: do steny, do stropu
OVLÁDANIE: kľuka

PRÍPLATKY

POHON: motor
LÁTKA: Solrec + PVC (maximálny rozmer markízy 5 x 3 m)
UCHYTENIE: do krovu
OVLÁDANIE: ovládací snímač na počasie vietor, slnko + vietor, slnko + vietor s rádiovým vysielačom, prijímač a vysielač diaľkového ovládania, slnko + vietor solárne napájaný s rádiovým vysielačom, slnko + vietor + dážď s rádiovým vysielačom, smerový prepínač, otrasový snímač
POTLAČ: nápisy, logá a pod.
TELESKOPICKÁ PODPORNÁ TYČ

TECHNICKÉ INFORMÁCIE

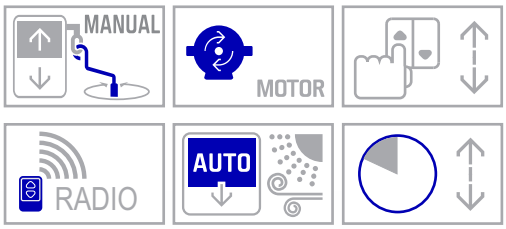

HRANIČNÉ ROZMERY MARKÍZY	
MAXIMÁLNA ŠÍRKA	6500 mm
MAXIMÁLNY VÝSUV	3500 mm









TYPY MONTÁŽÍ

NA STENU

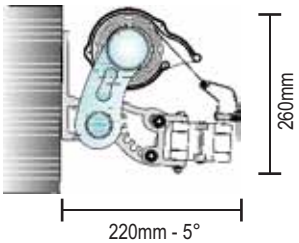

220mm - 5°
270mm - 40°
265mm - 70°

NA STROP

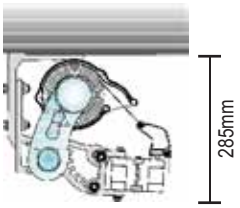

240mm - 5°
290mm - 40°
280mm - 70°

NA KROV



396mm - 5°
446mm - 40°
441mm - 70°

PRÍKLAD ZAMERANIA

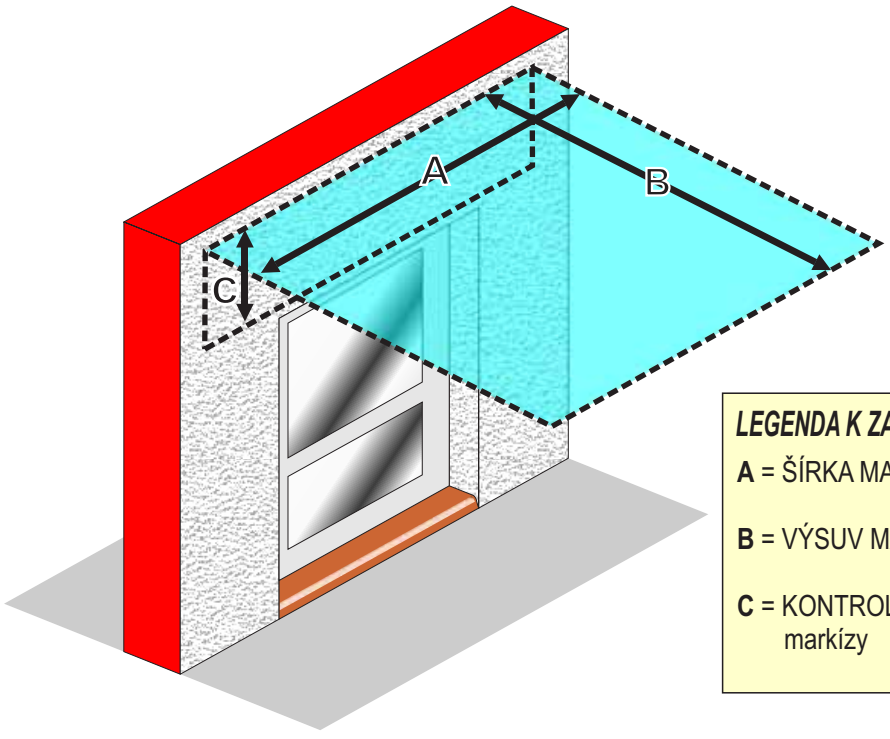

LEGENDA K ZAMERANIU

A = ŠÍRKA MARKÍZY

B = VÝSUV MARKÍZY

C = KONTROLA PRIESTORU pre montáž markízy

ZÁKLADNÁ CENNÍKOVÁ ZOSTAVA MARKÍZY - VEGA

LÁTKA: 100% akryl
VZOR LÁTKY: podľa katalógu (101 vzorov)
RAMENÁ: extrudovaný hliník
FARBY RAMIEN: biela (RAL 9010), béžová (RAL 1013), hnedá (RAL 8017), šedá (RAL 7035)
NAVÍJACÍ HRIADEĽ: 70 mm
PREVEDENIE: celouzatvárateľná hliníková kazeta
UCHYTENIE: do steny, do stropu
OVLÁDANIE: kľuka

PRÍPLATKY

POHON: motor
LÁTKA: Solrec + PVC (maximálny rozmer markízy 5 x 3 m)
OVLÁDANIE: ovládací snímač na počasie vietor, slnko + vietor, slnko + vietor s rádiovým vysielačom, prijímač a vysielač diaľkového ovládania, slnko + vietor solárne napájaný s rádiovým vysielačom, slnko + vietor + dážď s rádiovým vysielačom, smerový prepínač, otrasový snímač
POTLAČ: nápisy, logá a pod.

TECHNICKÉ INFORMÁCIE

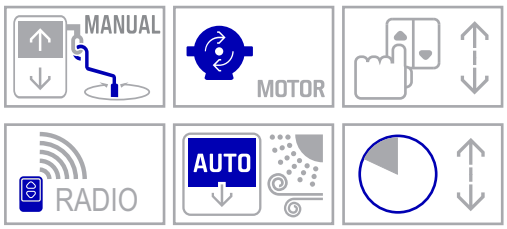

HRANIČNÉ ROZMERY MARKÍZY	
MAXIMÁLNA ŠÍRKA	4800 mm
MAXIMÁLNY VÝSUV	3000 mm

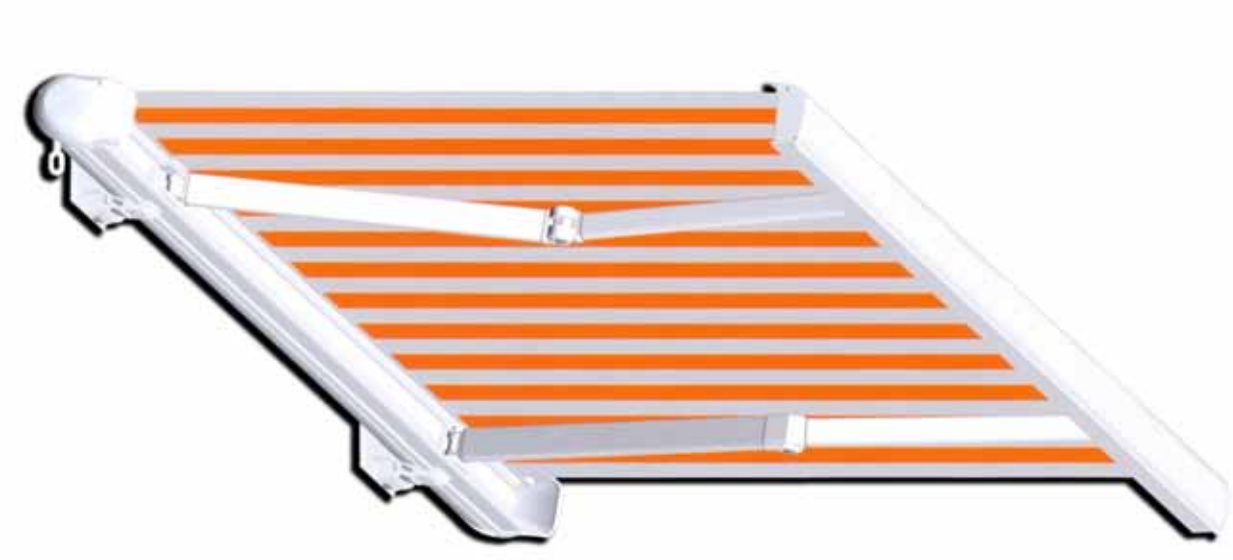







TYPY MONTÁŽÍ

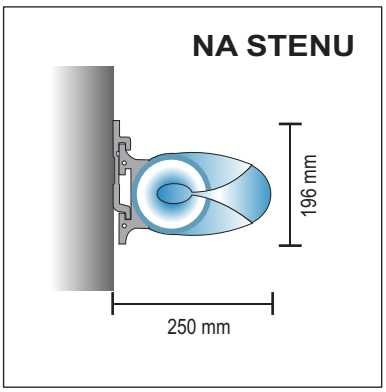

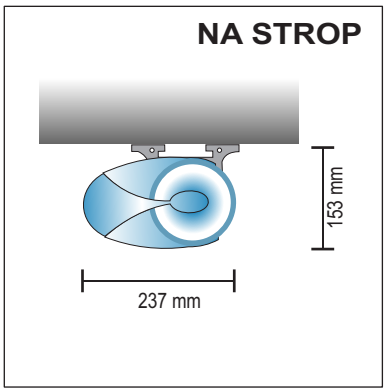

PRÍKLAD ZAMERANIA

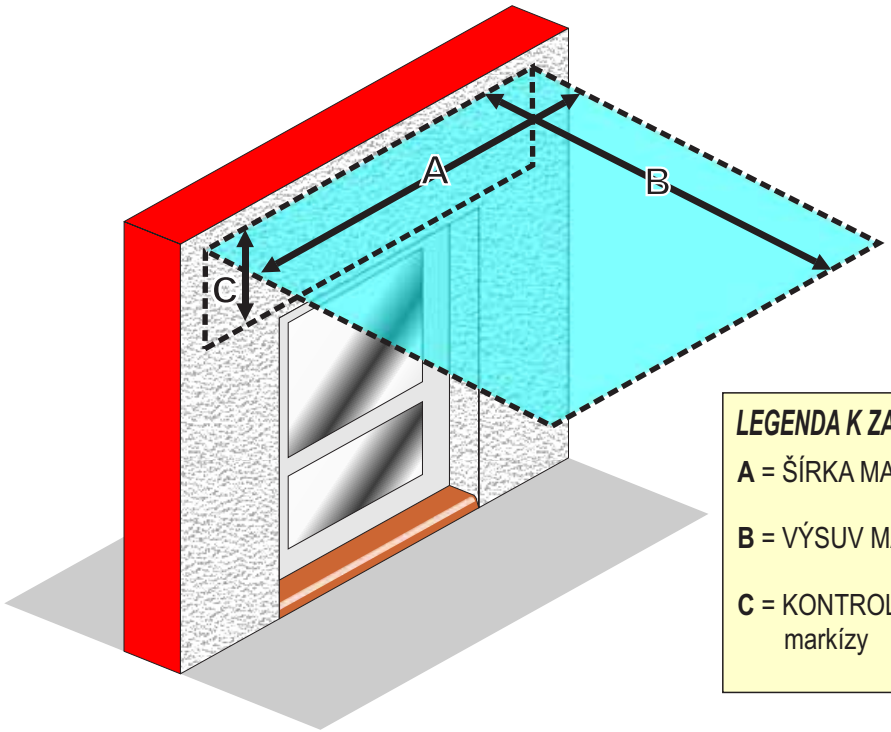

LEGENDA K ZAMERANIU

A = ŠÍRKA MARKÍZY

B = VÝSUV MARKÍZY

C = KONTROLA PRIESTORU pre montáž markízy

ZÁKLADNÁ CENNÍKOVÁ ZOSTAVA MARKÍZY - COVER

LÁTKA: 100% akryl
VZOR LÁTKY: podľa katalógu (101 vzorov)
RAMENÁ: extrudovaný hliník
FARBA RAMIEN: prášková farba - biela (RAL 9010), šedá (RAL 9006), hnedá (RAL 8014), béžová (RAL 1015), antracit (zrnitá štruktúra)
NAVÍJACÍ HRIADEĽ: 78 mm
PREVEDENIE: celouzatvárateľná hliníková kazeta
UCHYTENIE: na stenu, na strop
OVLÁDANIE: kľuka

PRÍPLATKY

POHON: motor
LÁTKA: Solrec + PVC (maximálny rozmer markízy 5 x 3 m)
UCHYTENIE: do krovu
OVLÁDANIE: ovládací snímač na počasie vietor, slnko + vietor, slnko + vietor s rádiovým vysielačom, prijímač a vysielač diaľkového ovládania, slnko + vietor solárne napájaný s rádiovým vysielačom, slnko + vietor + dážď s rádiovým vysielačom, smerový prepínač, otrasový snímač
POTLAČ: nápisy, logá a pod.

TECHNICKÉ INFORMÁCIE

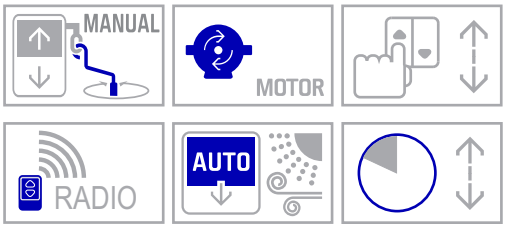

HRANIČNÉ ROZMERY MARKÍZY	
MAXIMÁLNA ŠÍRKA	6000 mm
MAXIMÁLNY VÝSUV	3600 mm









TYPY MONTÁŽÍ

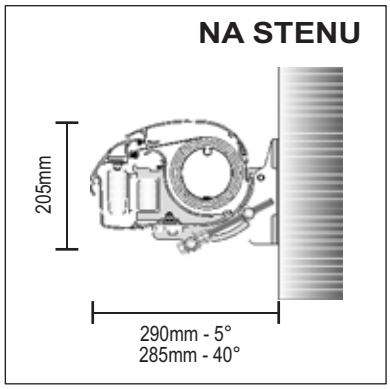

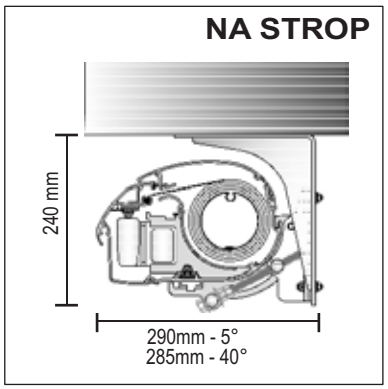

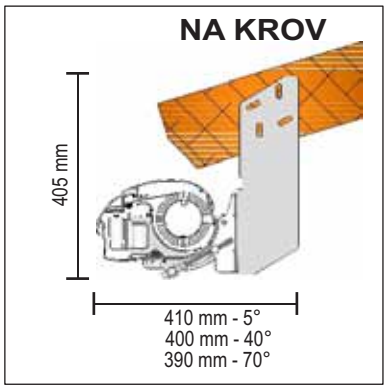

PRÍKLAD ZAMERANIA

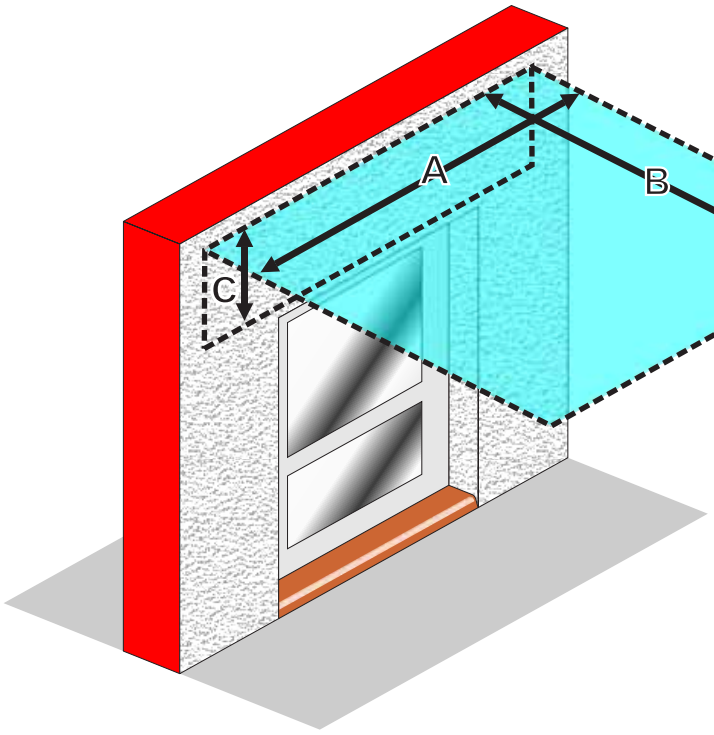

LEGENDA K ZAMERANIU

A = ŠÍRKA MARKÍZY

B = VÝSUV MARKÍZY

C = KONTROLA PRIESTORU pre montáž markízy

ARCADIA VÝSUVNÁ MARKÍZA

Samostatne stojaca dvojitá výsuvná markíza, ktorá je upevnená na železnú konštrukciu. Markíza je vhodná na sezónne zatienenie veľkých plôch, záhradných reštaurácií, kaviarní a pod.
Pre systém ARCADIA sa dajú použiť dva typy markíz: ALANIS a SIRCOMA.

ZÁKLADNÁ CENNÍKOVÁ ZOSTAVA MARKÍZY - ARCADIA

LÁTKA: 100% akryl
VZOR LÁTKY: podľa katalógu (101 vzorov)
RAMENÁ: extrudovaný hliník
FARBY RAMIEN: **Alanis** - biela (9010), **Sircoma** - biela (RAL 9010), béžová (RAL 1013), hnedá (RAL 8017), šedá (RAL 7035**)** - všetko prášková farba, antracit - zrnitá štruktúra
FARBA KONŠTRUKCIE: biela (9010), hnedá (RAL 8017), béžová (RAL 1013), šedá (RAL 7035), antracit
NAVÍJACÍ HRIADEĽ: 70 mm
PREVEDENIE: krycia ochranná strieška
UHOL SKLONU: 5°až 70°
UCHYTENIE: na stojan
OVLÁDANIE: kľuka

PRÍPLATKY

POHON: motor, pružinová protiváha (maximálny rozmer 6 x 3 m)
LÁTKA: Solrec + PVC (maximálny rozmer markízy 5 x 3 m)
OVLÁDANIE: ovládací snímač na počasie vietor, slnko + vietor, slnko + vietor s rádiovým vysielačom, prijímač a vysielač diaľkového ovládania, slnko + vietor solárne napájaný s rádiovým vysielačom, slnko + vietor + dážď s rádiovým vysielačom, smerový prepínač, otrasový snímač
POTLAČ: nápisy, logá a pod.
TELESKOPICKÁ PODPORNÁ TYČ

TECHNICKÉ INFORMÁCIE

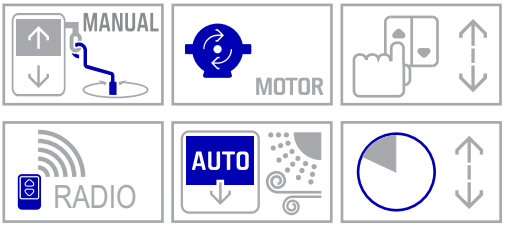

HRANIČNÝ ROZMER MARKÍZY ALANIS / SIRCOMA		
MAXIMÁLNA ŠÍRKA	6000 mm	12000 mm
MAXIMÁLNY VÝSUV	3000 mm	3500 mm



Markíza širšia viac ako 7 m bude dodávaná v rozloženom stave.

Maximálny odporúčaný rozmer pre ručné ovládanie 6 x 3 m





TYP MONTÁŽE



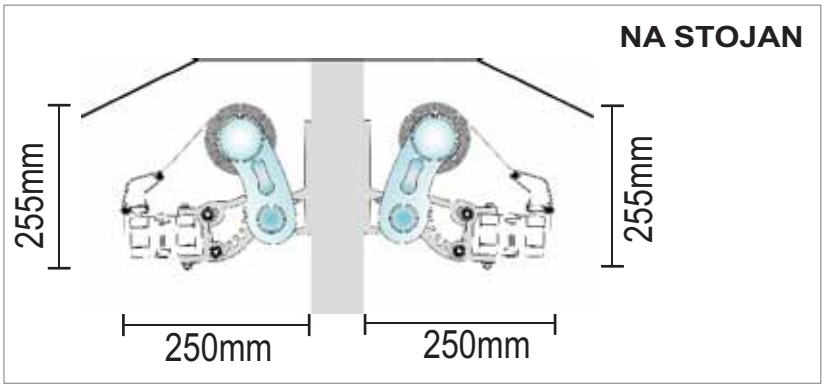

NOSNÝ STĹP - VARIANT I. DO BETÓNOVÝCH PAŤIEK
NA HMOŽDINKY ALEBO ZAPUSTENOU SKRUTKOVICOU

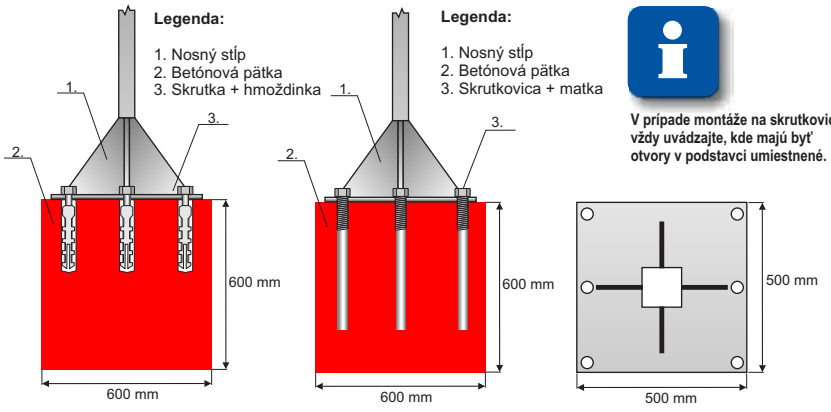

NOSNÝ STĹP - VARIANT II.
VOĽNE STOJACI - PRISKRUTKOVANÝ

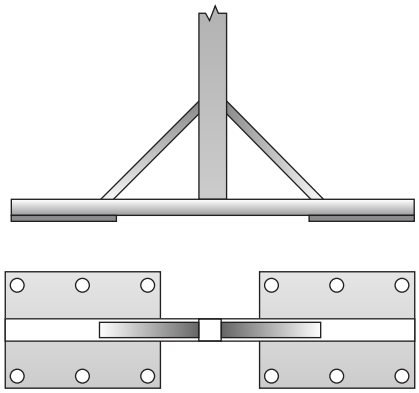

PRÍKLAD ZAMERANIA

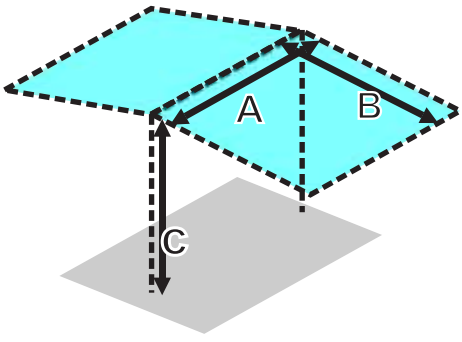

LEGENDA K ZAMERANIU

A = ŠÍRKA MARKÍZY

B = VÝSUV MARKÍZY

C = VÝŠKA STOJANU

ZÁKLADNÁ CENNÍKOVÁ ZOSTAVA MARKÍZY - GIARDINO I

LÁTKA: 100% akryl
VZOR LÁTKY: podľa katalógu (101 vzorov)
FARBA KONŠTRUKCIE: biela (RAL 9010)
NAVÍJACÍ HRIADEĽ: 78 mm
PREVEDENIE: bez krytu návinu
UCHYTENIE: do steny, do stropu
OVLÁDANIE: kľuka

DĹŽKA LÁTKY ZA OHYBOM: 1 m

PRÍPLATKY

LÁTKA: Solrec + PVC
PREVEDENIE: ochranná strieška
DĹŽKA LÁTKY ZA OHYBOM: štandardne 1 m (pri požiadavke na väčšiu dĺžku sa naceňuje individuálne)
POTLAČ: nápisy, logá a pod.
PROTIVETERNÝ VALEC

TECHNICKÉ INFORMÁCIE

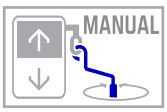

HRANIČNÉ ROZMERY MARKÍZY GIARDINO I	
MAXIMÁLNA ŠÍRKA	6000 mm
MAXIMÁLNY VÝSUV	6000 mm









REZY

VODIACA NOHA

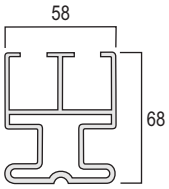

SPODNÁ PÄTKA

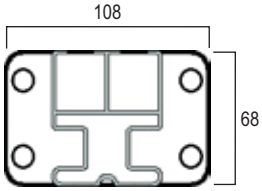

TYPY MONTÁŽE

NA STENU

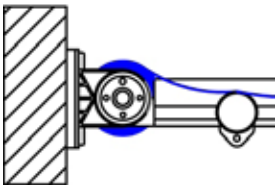

NA STROP

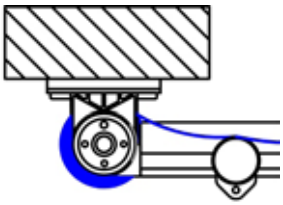

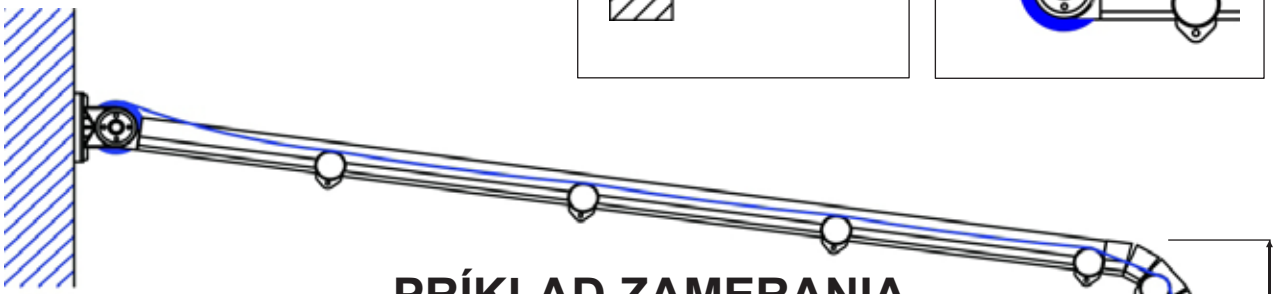

PRÍKLAD ZAMERANIA

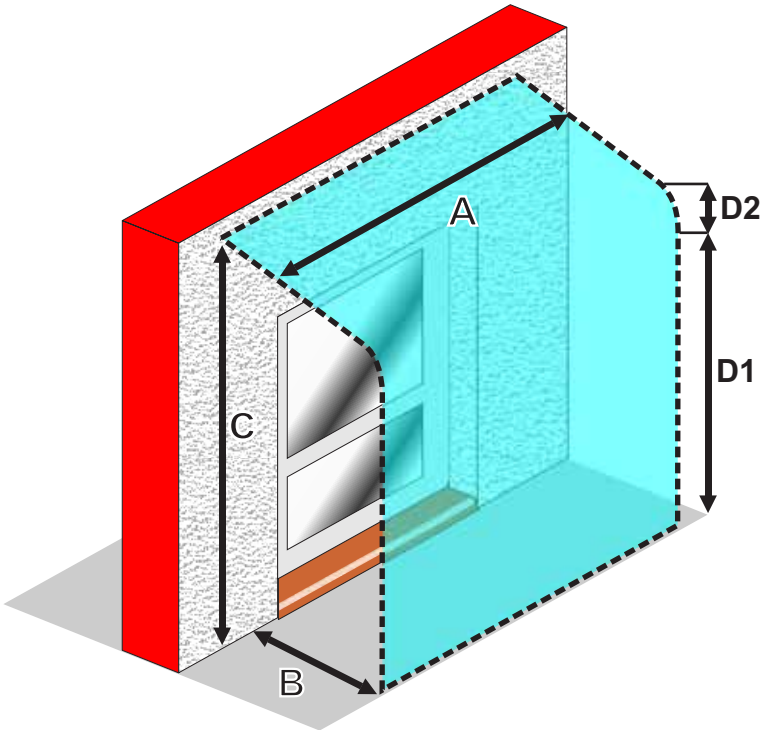

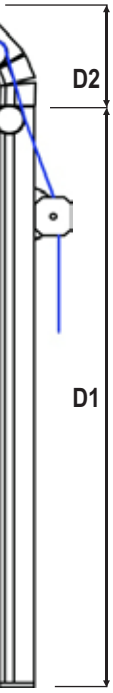

LEGENDA K ZAMERANIU

A = ŠÍRKA MARKÍZY

B = VÝSUV MARKÍZY

C = ZADNÁ VÝŠKA MARKÍZY

D1 = PREDNÁ VÝŠKA MARKÍZY PO OHYB

D2 = VÝŠKA OHYBU

ZÁKLADNÁ CENNÍKOVÁ ZOSTAVA MARKÍZY - GIARDINO II

LÁTKA: 100% akryl
VZOR LÁTKY: podľa katalógu (101 vzorov)
FARBA KONŠTRUKCIE: biela (RAL 9010), strieborná (RAL 9006)
NAVÍJACÍ HRIADEĽ: 78 mm
PREVEDENIE: bez krytu návinu
UCHYTENIE: do steny, do stropu
OVLÁDANIE: motorické na diaľkové ovládanie (2 ks motora + 1 ks diaľkový ovládač)
DĹŽKA LÁTKY ZA OHYBOM: 1m

PRÍPLATKY

LÁTKA: Solrec + PVC
FARBA KONŠTRUKCIE: RAL
PREVEDENIE: ochranná strieška
DĹŽKA LÁTKY ZA OHYBOM: štandardne 1m (pri požiadavke na väčšiu dĺžku sa naceňuje individuálne)
OVLÁDANIE: ovládací snímač na počasie vietor, slnko + vietor, slnko + vietor s rádiovým vysielačom, prijímač a vysielač diaľkového ovládania, slnko + vietor solárne napájaný s rádiovým vysielačom, slnko + vietor + dážď s rádiovým vysielačom, smerový prepínač, otrasový snímač
POTLAČ: nápisy, logá a pod.
PROTIVETERNÝ VALEC

TECHNICKÉ INFORMÁCIE

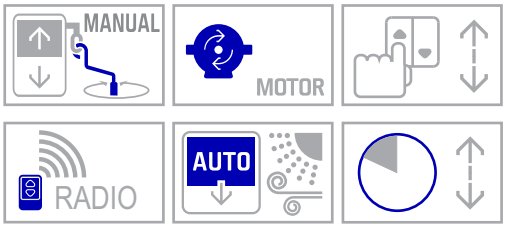

HRANIČNÉ ROZMERY MARKÍZY GIARDINO II	
MAXIMÁLNA ŠÍRKA	15000 mm
MAXIMÁLNY VÝSUV	7000 mm



REZY

VODIACA NOHA

SPODNÁ PÄTKA

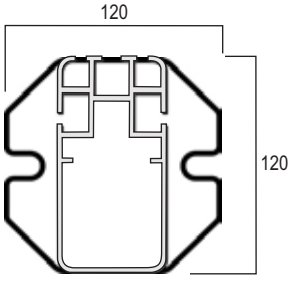









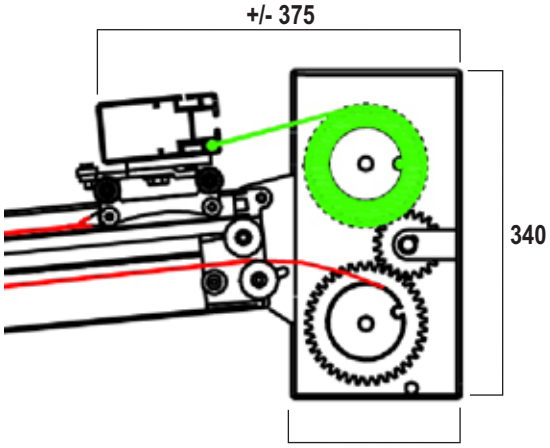

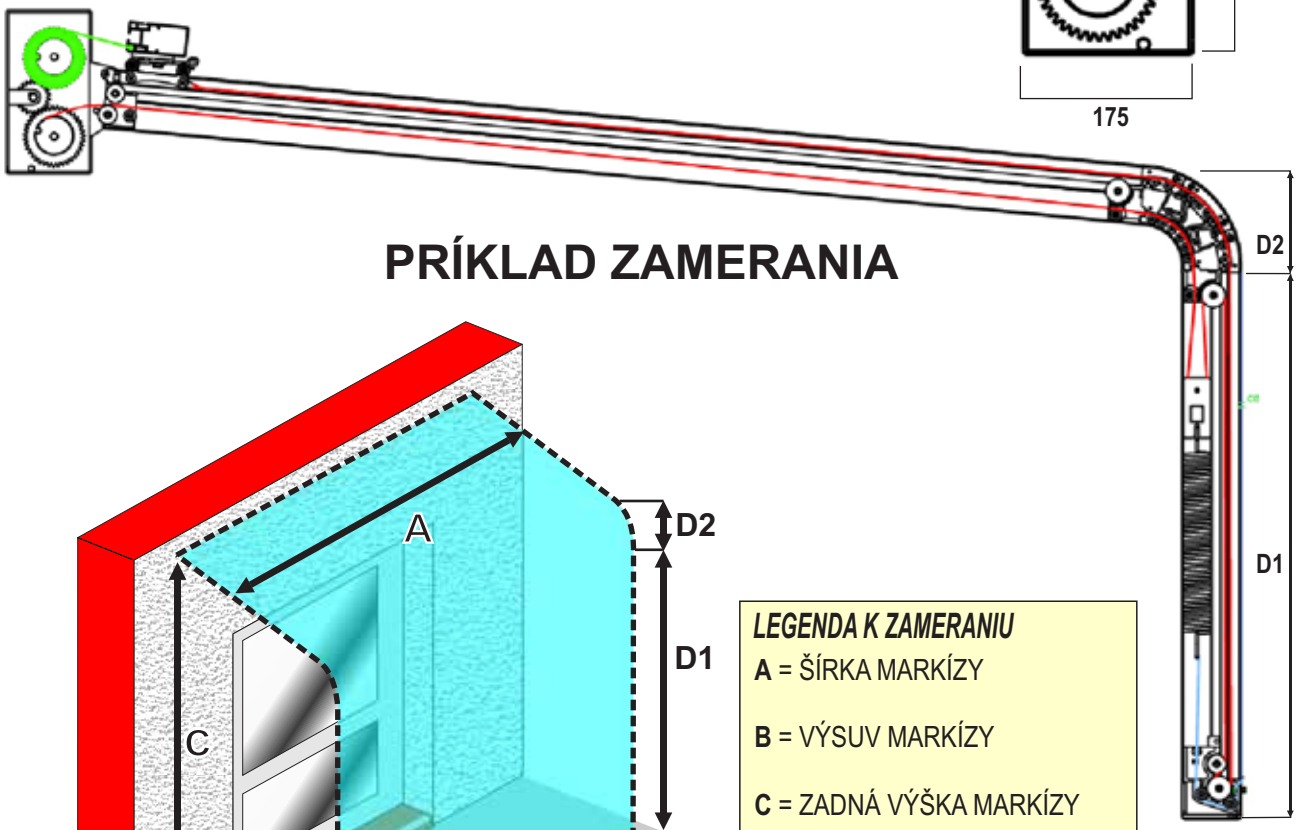

PRÍKLAD ZAMERANIA

LEGENDA K ZAMERANIU

A = ŠÍRKA MARKÍZY

B = VÝSUV MARKÍZY

C = ZADNÁ VÝŠKA MARKÍZY

D1 = PREDNÁ VÝŠKA MARKÍZY PO OHYB

D2 = VÝŠKA OHYBU

ZÁKLADNÁ CENNÍKOVÁ ZOSTAVA MARKÍZY - GHIBLI I

LÁTKA: 100% akryl
VZOR LÁTKY: podľa katalógu (101 vzorov)
PREVEDENIE: biela (RAL 9010), strieborná (RAL 9006)
NAVÍJACÍ HRIADEĽ: 70 mm
PREVEDENIE: celouzavretá hliníková kazeta, vodiace lanká s priemerom 2,5 mm
OVLÁDANIE: kľuka
UCHYTENIE: stena, strop

PRÍPLATKY

POHON: motor
LÁTKA: Solrec + PVC + Polyscreen
PREVEDENIE: lakovanie RAL podľa vlastného výberu
OVLÁDANIE: ovládací snímač na počasie vietor, slnko + vietor, slnko + vietor s rádiovým vysielačom, prijímač a vysielač diaľkového ovládania, slnko + vietor solárne napájaný s rádiovým vysielačom, slnko + vietor + dážď s rádiovým vysielačom, smerový prepínač
POTLAČ: nápisy, logá a pod.

TECHNICKÉ INFORMÁCIE

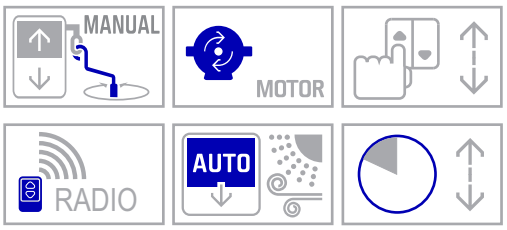

HRANIČNÉ ROZMERY MARKÍZY	
MAXIMÁLNA ŠÍRKA	4500 mm
MAXIMÁLNY VÝSUV	4000 mm

Rozmer medzery medzi látkou a vodiacim lankom je 25 mm.



GHIBLI I PREDOKENNÁ FASÁDNA MARKÍZA





TYP MONTÁŽE

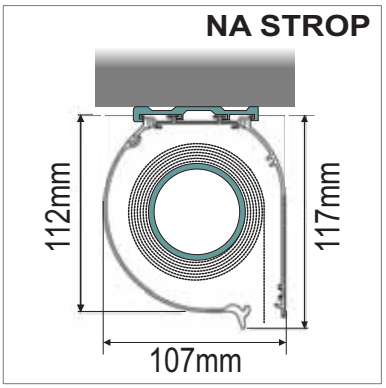

PRÍKLAD ZAMERANIA

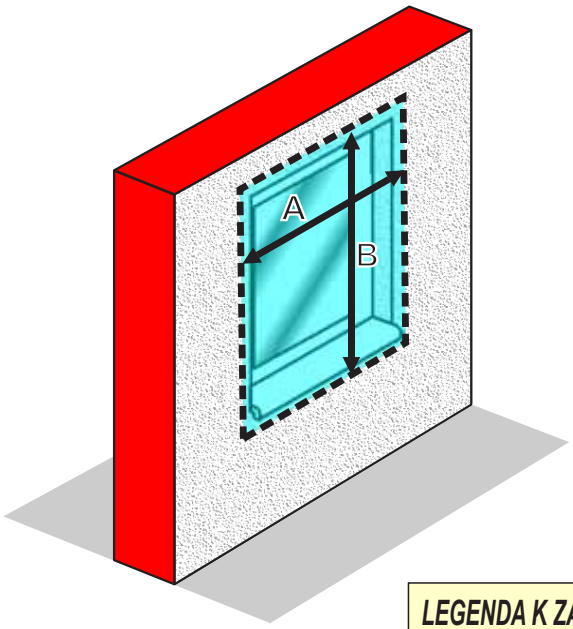

LEGENDA K ZAMERANIU

A = ŠÍRKA MARKÍZY

B = VÝŠKA MARKÍZY

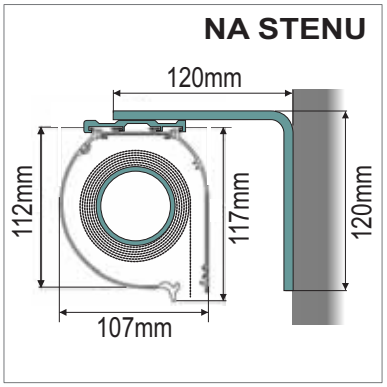

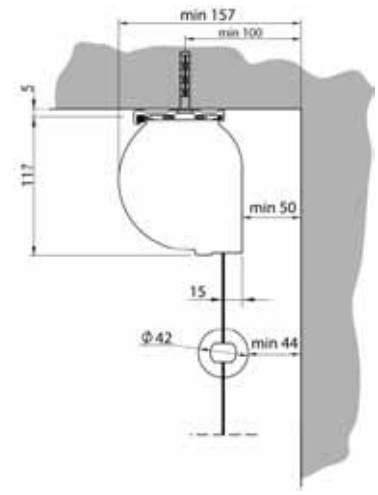

ZÁKLADNÁ CENNÍKOVÁ ZOSTAVA MARKÍZY - GHIBLI II

LÁTKA: 100% akryl
VZOR LÁTKY: podľa katalógu (101 vzorov)
PREVEDENIE: biela (RAL 9010), strieborná (RAL 9006)
NAVÍJACÍ HRIADEĽ: 70 mm
PREVEDENIE: celouzavretá hliníková kazeta, vodiace lišty
OVLÁDANIE: kľuka
UCHYTENIE: stena, strop

PRÍPLATKY

POHON: motor
LÁTKA: Solrec + PVC + Polyscreen
PREVEDENIE: lakovanie podľa vzorkovníka RAL
OVLÁDANIE: ovládací snímač na počasie vietor, slnko + vietor, slnko + vietor s rádiovým vysielačom, prijímač a vysielač diaľkového ovládania, slnko + vietor solárne napájaný s rádiovým vysielačom, slnko + vietor + dážď s rádiovým vysielačom, smerový prepínač
POTLAČ: nápisy, logá a pod.

TECHNICKÉ INFORMÁCIE

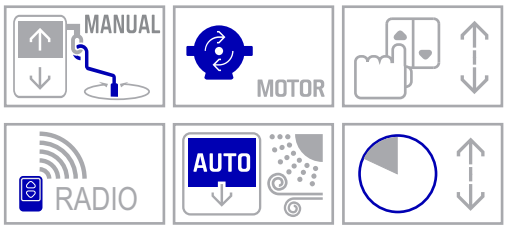

HRANIČNÉ ROZMERY MARKÍZY	
MAXIMÁLNA ŠÍRKA	3000 mm
MAXIMÁLNY VÝSUV	2000 mm



Rozmer medzery medzi látkou a vodiacou lištou je 5 mm.

Pri motorickom ovládaní odporúčame použiť motor NICE ERA MT.

GHIBLI II PREDOKENNÁ FASÁDNA MARKÍZA



TYP MONTÁŽE

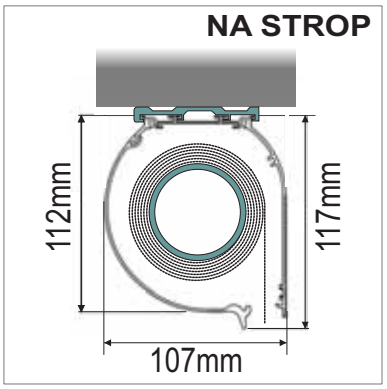

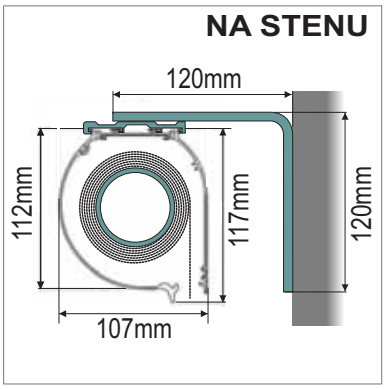

PRÍKLAD ZAMERANIA

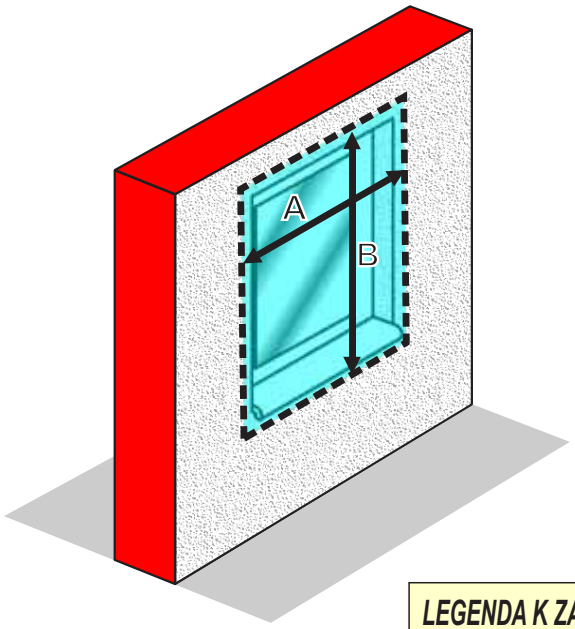

LEGENDA K ZAMERANIU

A = ŠÍRKA MARKÍZY

B = VÝŠKA MARKÍZY

VODIACA LIŠTA

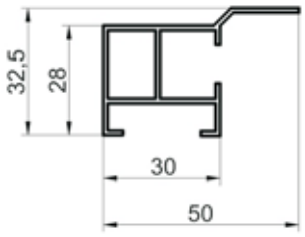

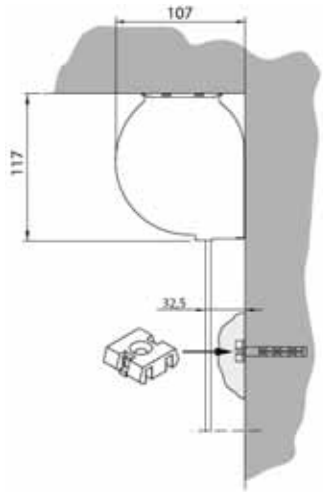

ZÁKLADNÁ CENNÍKOVÁ ZOSTAVA MARKÍZY - GHIBLI III

PREVEDENIE: biela (RAL 9010), strieborná (RAL 9006) - všetky farby dodacia doba 3 týždne
PREVEDENIE: celouzavretá hliníková kazeta, vodiace lišty
UCHYTENIE: stena, strop

PRÍPLATKY

POHON: motor
LÁTKA: Solrec + Polyscreen
PREVEDENIE: lakovanie podľa vzorkovníka RAL
OVLÁDANIE: ovládací snímač na počasie vietor, slnko + vietor, slnko + vietor s rádiovým vysielačom, prijímač a vysielač diaľkového ovládania, slnko + vietor solárne napájaný s rádiovým vysielačom, slnko + vietor + dážď s rádiovým vysielačom, smerový prepínač
POTLAČ: nápisy, logá a pod.

TECHNICKÉ INFORMÁCIE

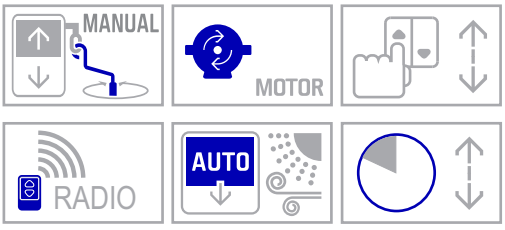

HRANIČNÉ ROZMERY MARKÍZY	
MAXIMÁLNA ŠÍRKA	3500 mm
MAXIMÁLNY VÝSUV	4000 mm

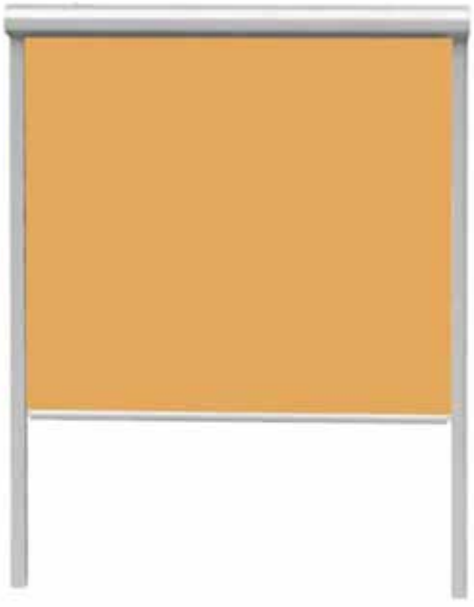



GHIBLI III PREDOKENNÁ FASÁDNA MARKÍZA



TYP MONTÁŽE

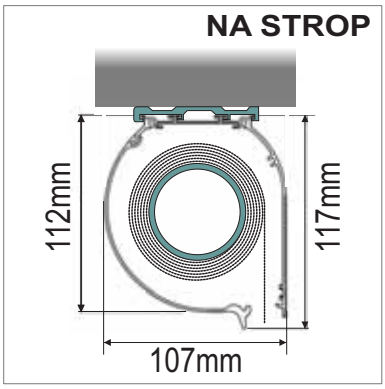

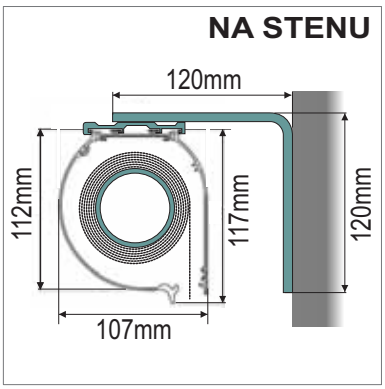

PRÍKLAD ZAMERANIA

LEGENDA K ZAMERANIU

A = ŠÍRKA MARKÍZY

B = VÝŠKA MARKÍZY

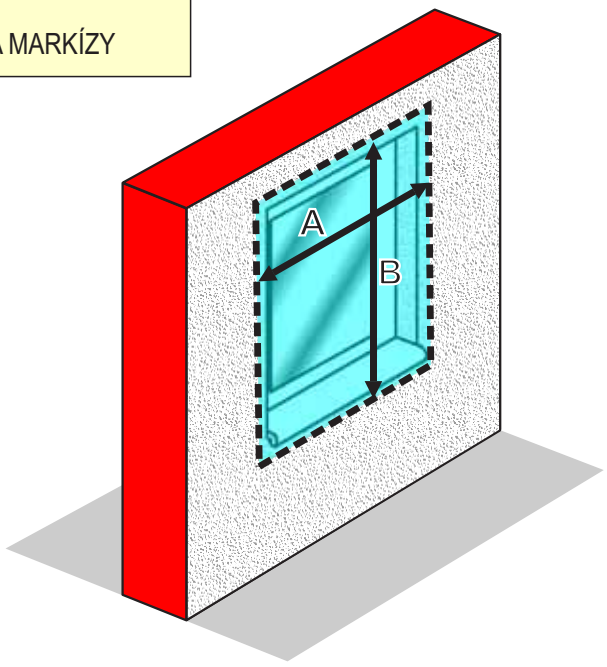

PROFILY

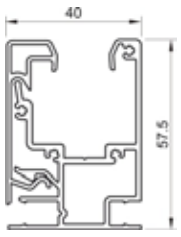

Vodiaca lišta

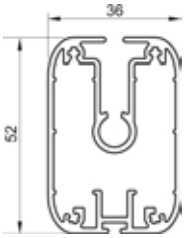

Spodný profil

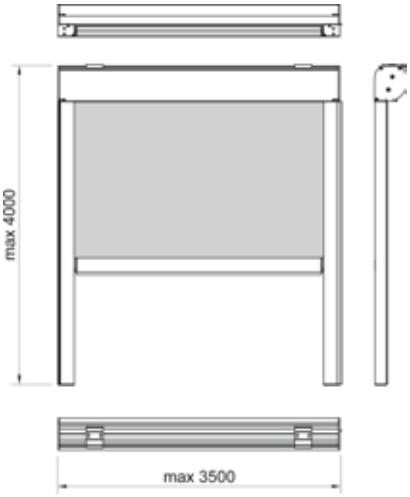

MILLENIUM LÁTKOVÁ HORIZONTÁLNA MARKÍZA

Je celohliníková uzatvárateľná konštrukcia rámu s látkovou výplňou a elektronickým výsuvným mechanizmom zabezpečujúcim komfortné ovládanie.

ZÁKLADNÁ CENNÍKOVÁ ZOSTAVA MARKÍZY - MILLENIUM

FAREBNÉ PREVEDENIE: biela (RAL 9010), hnedá (RAL 8017)
ZLOŽENIE: Al
LÁTKA: podľa katalógu (101 vzorov)
NAVÍJACÍ HRIADEĽ: 78 mm
PREVEDENIE: celohliníková uzavretá kazeta, vodiace lišty
UCHYTENIE: na drevenú konštrukciu, zimnú záhradu
OVLÁDANIE: motor + vypínač

PRÍPLATKY

VZOR LÁTKY: Solrec + PVC
PREVEDENIE: lakovanie podľa vzorkovníka RAL
OVLÁDANIE: ovládací snímač na počasie vietor, slnko + vietor, slnko + vietor s rádiovým vysielačom, prijímač a vysielač diaľkového ovládania, slnko + vietor solárne napájaný s rádiovým vysielačom, slnko + vietor + dážď s rádiovým vysielačom, smerový prepínač
Je možné paralelne riadiť ľubovoľný počet modulov. Každý modul má svoj motor.
POTLAČ: nápisy, logá a pod.

TECHNICKÉ INFORMÁCIE

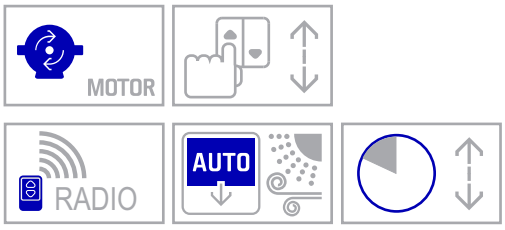

HRANIČNÉ ROZMERY MARKÍZY		POČET MODULOV
MAXIMÁLNA ŠÍRKA	4500 mm	1 modul
MAXIMÁLNY VÝSUV	5000 mm	

Odporúčaný sklon je minimálne 5 %!









TYP MONTÁŽE





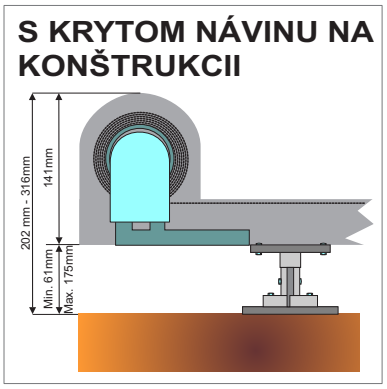

PRÍKLAD ZAMERANIA

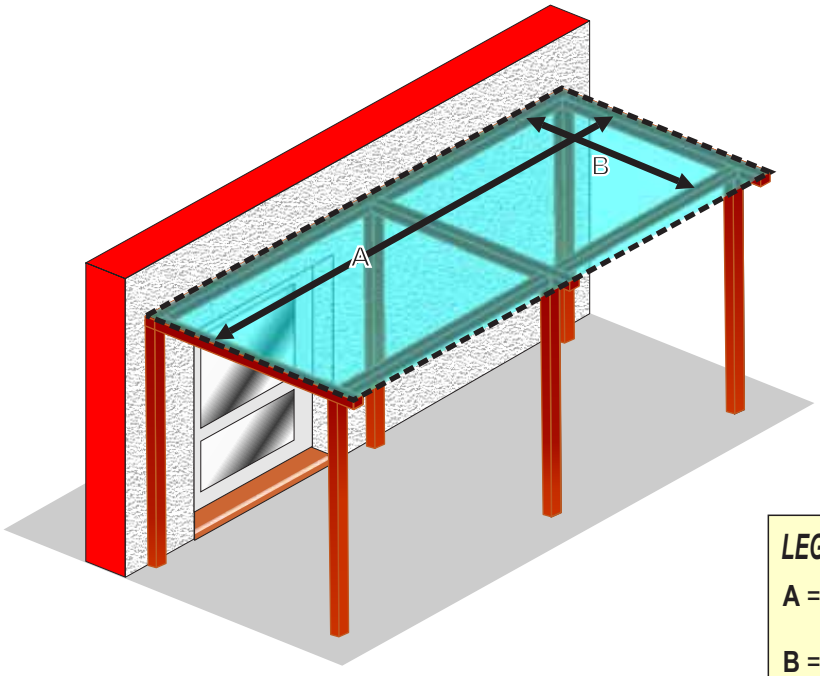

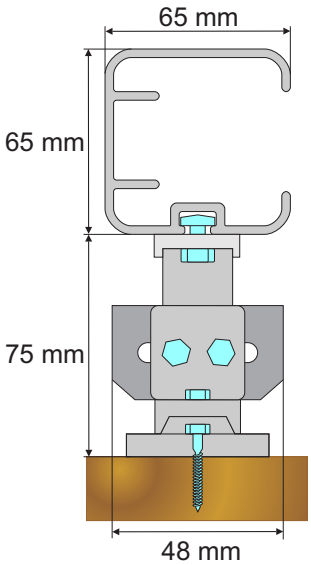

LEGENDA K ZAMERANIU

A = ŠÍRKA MARKÍZY

B = VÝSUV MARKÍZY

ZÁKLADNÁ CENNÍKOVÁ ZOSTAVA MARKÍZY - UNION

LÁTKA: 100% akryl
VZOR LÁTKY: podľa katalógu (101 vzorov)
RAMENÁ: extrudovaný hliník
FARBY RAMIEN: prášková farba - biela (RAL 9010)
NAVÍJACÍ HRIADEĽ: 70 mm
PREVEDENIE: bez krytu návinu
UCHYTENIE: do steny, do stropu
OVLÁDANIE: kľuka

PRÍPLATKY

POHON: motor
LÁTKA: Solrec + PVC
PREVEDENIE: hliníkový kryt návinu (len pri montáži do steny) na samostatných konzolách
UCHYTENIE: bočný úchyt ramien
OVLÁDANIE: ovládací snímač na počasie vietor, slnko + vietor, slnko + vietor s rádiovým vysielačom, prijímač a vysielač diaľkového ovládania, slnko + vietor solárne napájaný s rádiovým vysielačom, slnko + vietor + dážď s rádiovým vysielačom, smerový prepínač
POTLAČ: nápisy, logá a pod.

TECHNICKÉ INFORMÁCIE

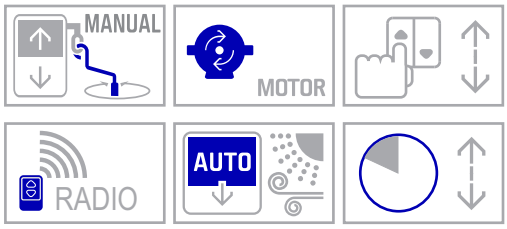

HRANIČNÉ ROZMERY MARKÍZY	
MAXIMÁLNA ŠÍRKA	5000 mm
MAXIMÁLNE VYKLOPENIE	1600 mm



UNION VÝKLOPNÁ MARKÍZA







TYP MONTÁŽE



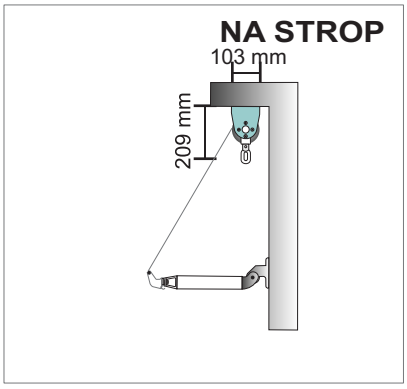

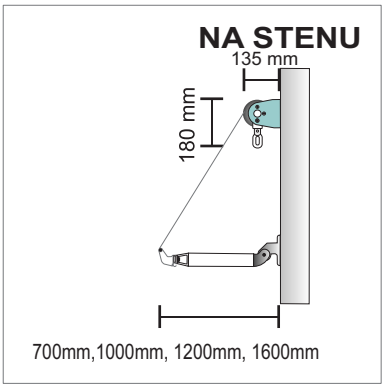

PRÍKLAD ZAMERANIA

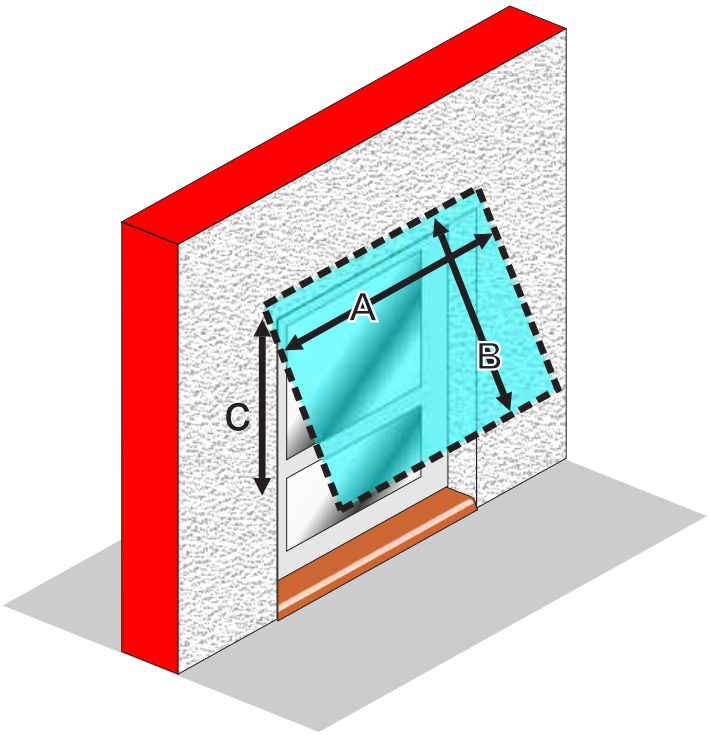

LEGENDA K ZAMERANIU

A = ŠÍRKA MARKÍZY

B = VÝKLOP MARKÍZY

C = SVETLÁ VÝŠKA BALKÓNU

ZÁKLADNÁ CENNÍKOVÁ ZOSTAVA MARKÍZY - UNION-K

LÁTKA: 100% akryl
VZOR LÁTKY: podľa katalógu (101 vzorov)
RAMENÁ: extrudovaný hliník
FARBY RAMIEN: prášková farba - biela (RAL 9010)
NAVÍJACÍ HRIADEĽ: 70 mm
PREVEDENIE: kazetové
UCHYTENIE: do steny, do stropu
OVLÁDANIE: kľuka

PRÍPLATKY

POHON: motor
LÁTKA: Solrec + PVC
UCHYTENIE: bočný úchyt ramien
OVLÁDANIE: ovládací snímač na počasie vietor, slnko + vietor, slnko + vietor s rádiovým vysielačom, prijímač a vysielač diaľkového ovládania, slnko + vietor solárne napájaný s rádiovým vysielačom, slnko + vietor + dážď s rádiovým vysielačom, smerový prepínač
POTLAČ: nápisy, logá a pod.

TECHNICKÉ INFORMÁCIE

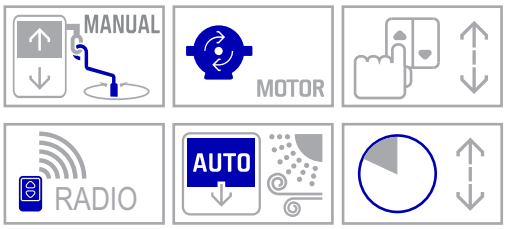

HRANIČNÉ ROZMERY MARKÍZY	
MAXIMÁLNA ŠÍRKA	5000 mm
MAXIMÁLNE VYKLOPENIE	1600 mm



UNION- K VÝKLOPNÁ KAZETOVÁ MARKÍZA







TYP MONTÁŽE



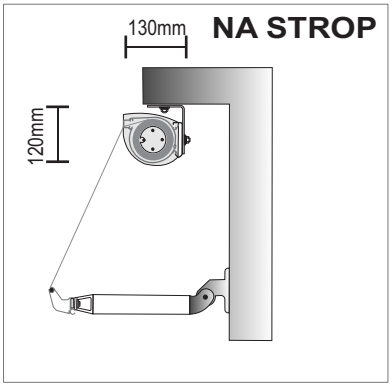

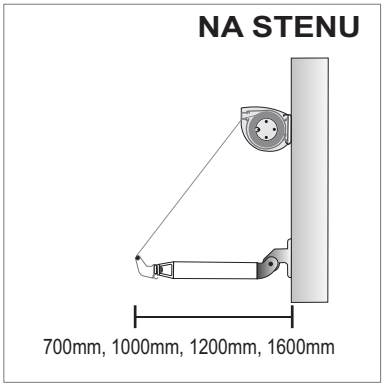

PRÍKLAD ZAMERANIA

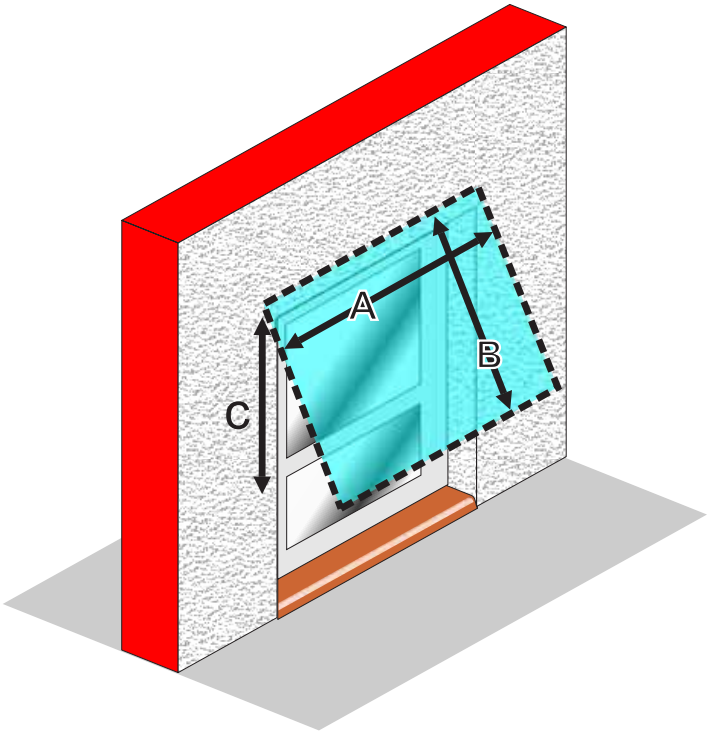

LEGENDA K ZAMERANIU

A = ŠÍRKA MARKÍZY

B = VYKLOPENIE MARKÍZY

C = SVETLÁ VÝŠKA BALKÓNU

ZÁKLADNÁ CENNÍKOVÁ ZOSTAVA MARKÍZY - UNION-B

LÁTKA: 100% akryl
VZOR LÁTKY: podľa katalógu (101 vzorov)
RAMENÁ: extrudovaný hliník
FARBY RAMIEN: prášková farba - biela (RAL 9010)
NAVÍJACÍ HRIADEĽ: 70 mm
PREVEDENIE: bez kazety
UCHYTENIE: do steny, do stropu
OVLÁDANIE: kľuka

PRÍPLATKY

LÁTKA: Solrec + PVC + Polyscreen (látka Polyscreen iba vo vyhotovení na hák)
PREVEDENIE: hliníkový kryt návinu (pri montáži do steny) na samostatných konzolách
POTLAČ: nápisy, logá a pod.

TECHNICKÉ INFORMÁCIE

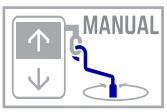

HRANIČNÉ ROZMERY MARKÍZY	
MAXIMÁLNA ŠÍRKA	5000 mm
MAXIMÁLNE VYKLOPENIE	700 mm



UNION- B VÝKLOPNÁ BALKÓNOVÁ MARKÍZA







TYP MONTÁŽE

NA STENU

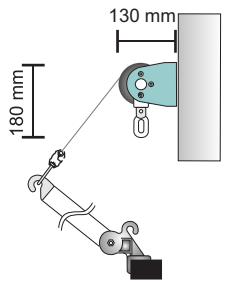

NA STENU- HÁK

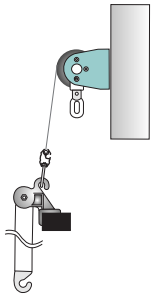

NA STROP

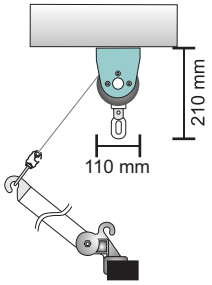

PRÍKLAD ZAMERANIA

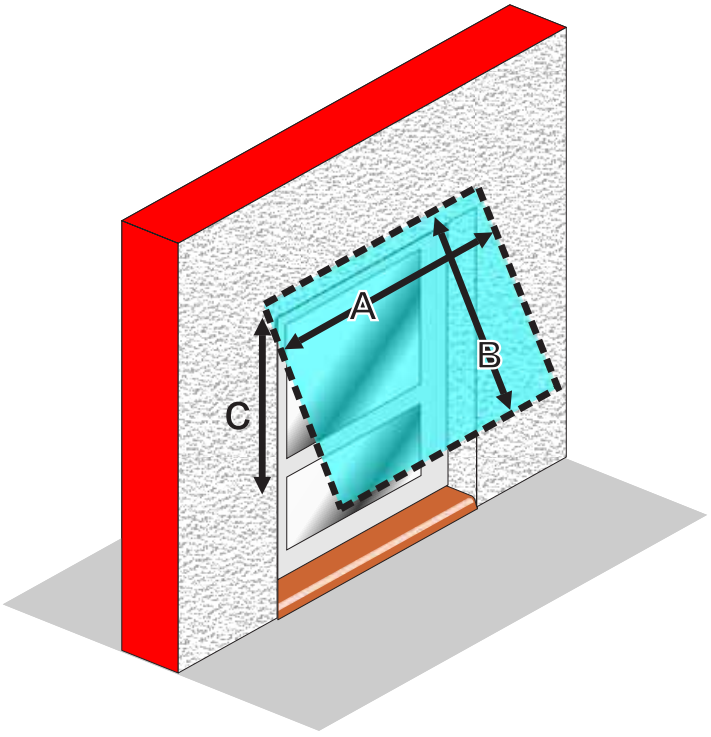

LEGENDA K ZAMERANIU

A = ŠÍRKA MARKÍZY

B = VYKLOPENIE MARKÍZY

C = SVETLÁ VÝŠKA BALKÓNU

ZÁKLADNÁ CENNÍKOVÁ ZOSTAVA MARKÍZY - UNION-L

LÁTKA: 100% akryl
VZOR LÁTKY: podľa katalógu (101 vzorov)
FARBA SPODNÉHO PROFILU: RAL 9010 - biela, RAL 9006 - strieborná
PREVEDENIE: bez krytu návinu, vodiace lanká s priemerom 2,5 mm
UCHYTENIE: do steny, do stropu
OVLÁDANIE: kľuka

PRÍPLATKY

POHON: motor
LÁTKA: Solrec + PVC + Polyscreen
PREVEDENIE: lakovanie RAL podľa vlastného výberu
OVLÁDANIE: ovládací snímač na počasie vietor, slnko + vietor, slnko + vietor s rádiovým vysielačom, prijímač a vysielač diaľkového ovládania, slnko + vietor solárne napájaný s rádiovým vysielačom, slnko + vietor + dážď s rádiovým vysielačom, smerový prepínač
POTLAČ: nápisy, logá a pod.

TECHNICKÉ INFORMÁCIE

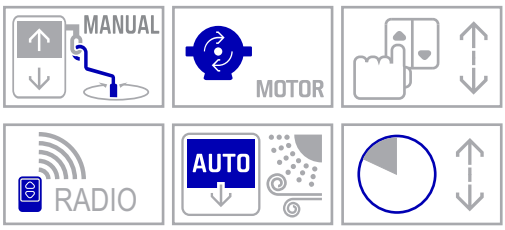

HRANIČNÉ ROZMERY MARKÍZY	
MAXIMÁLNA ŠÍRKA	4500 mm
MAXIMÁLNY VÝSUV	4000 mm

Rozmer medzery medzi látkou a vodiacim lankom je 25 mm.

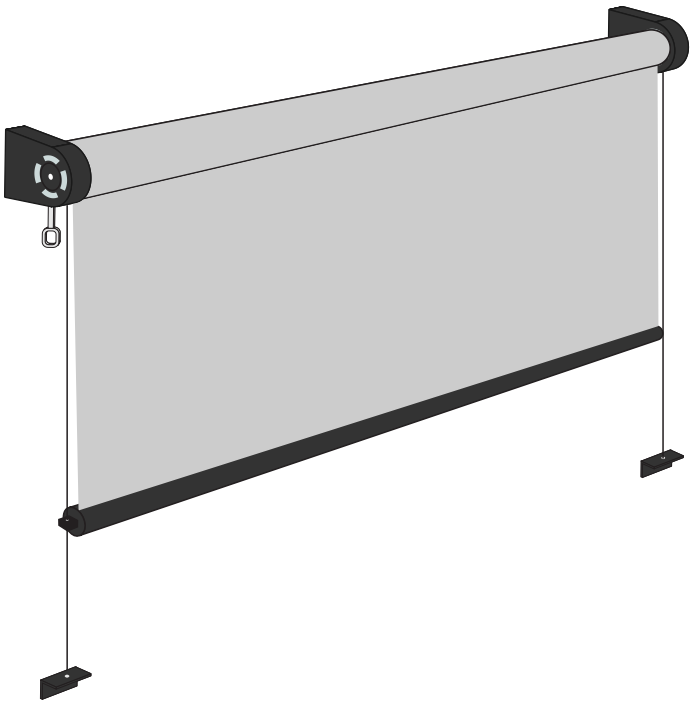

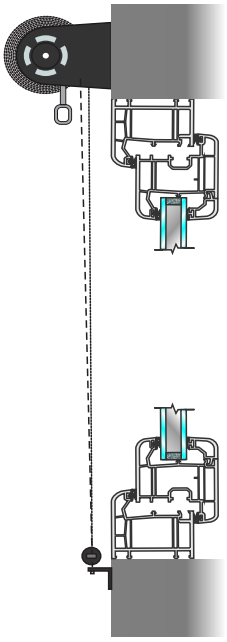



TYP MONTÁŽE

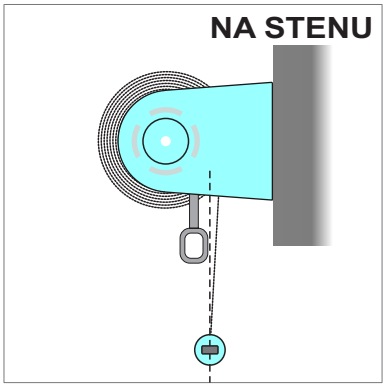

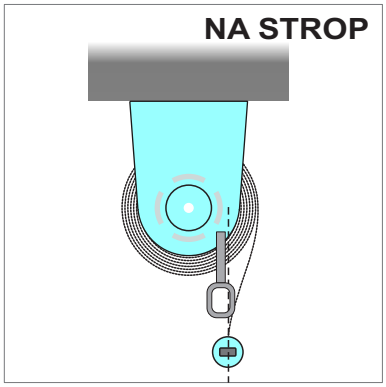



PRÍKLAD ZAMERANIA

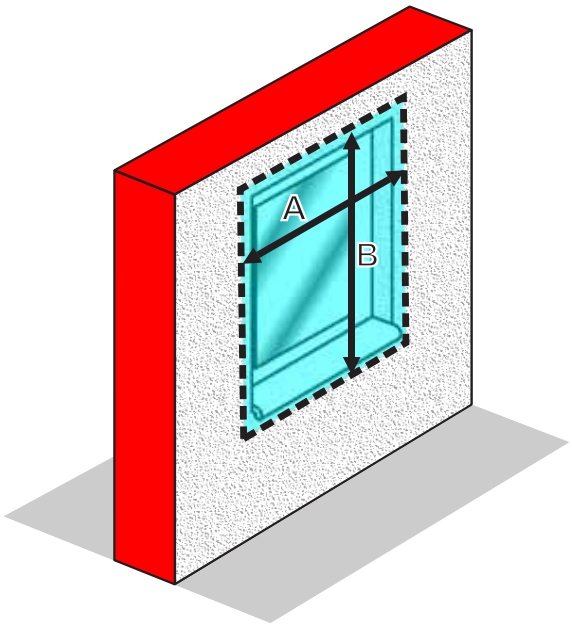

LEGENDA K ZAMERANIU

A = ŠÍRKA MARKÍZY

B = VÝŠKA MARKÍZY